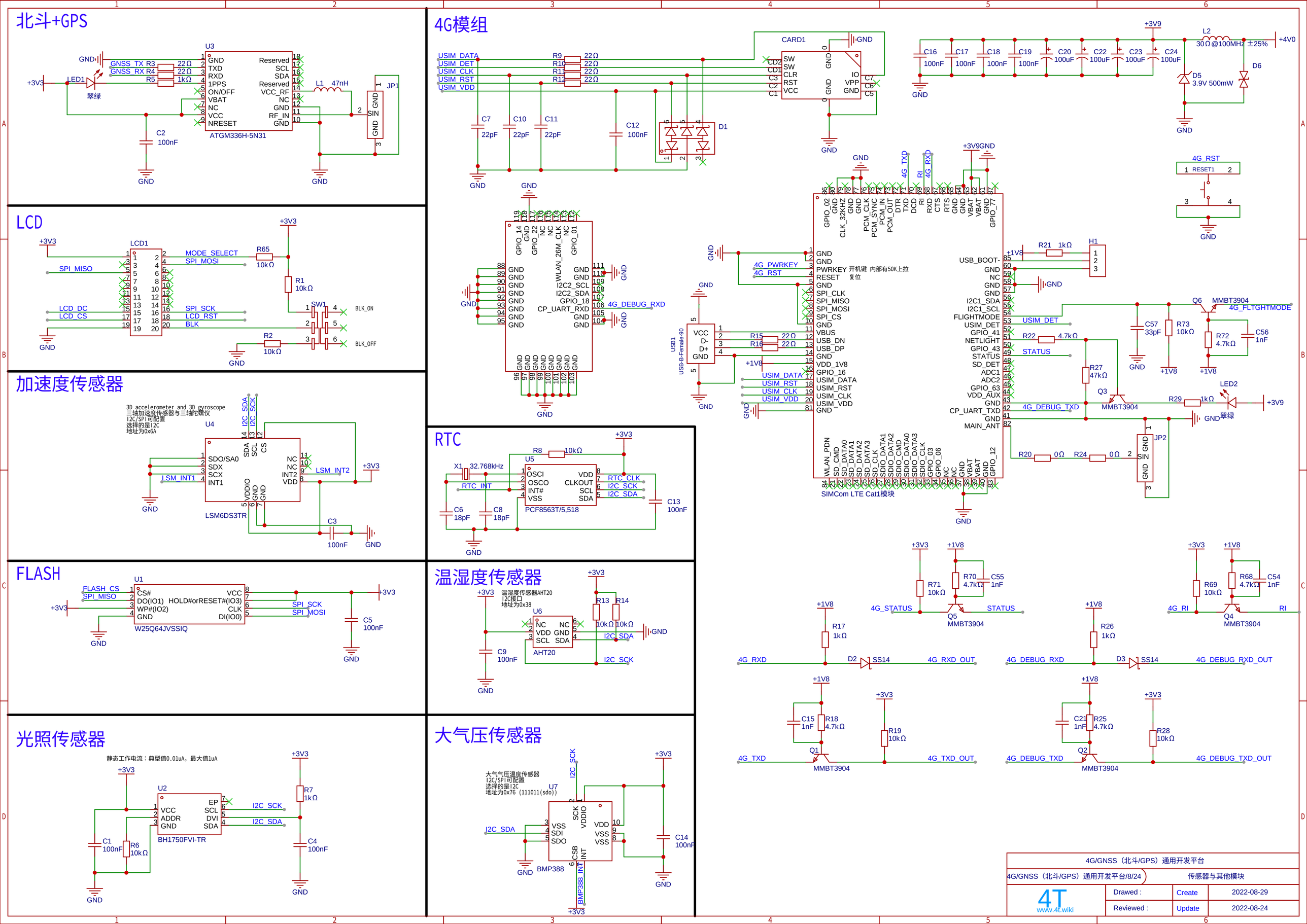
北斗+GPS
U3
ATGM336H-5N31
GND
TXD
RXD
1PPS
ON/OFF
VBAT
NC
VCC
NRESET
Reserved
SCL
SDA
Reserved
VCC_RF
NC
GND
RF_IN
GND
GNSS_TX R3 22Ω
GNSS_RX R4 22Ω
R5 1kΩ
LED1
翠绿
+3V3
C2 100nF
L1 47nH
JP1
SIN
4G模组
CARD1
USIM_DATA
USIM_DET
USIM_CLK
USIM_RST
USIM_VDD
R9 22Ω
R10 22Ω
R11 22Ω
R12 22Ω
C7 22pF
C10 22pF
C11 22pF
C12 100nF
D1
C16 100nF
C17 100nF
C18 100nF
C19 100nF
C20 100uF
C22 100uF
C23 100uF
C24 100uF
L2 30Ω@100MHz ±25%
+4V0
D5 3.9V 500mW
D6
4G_RST
RESET1
4G_TXD
RI
4G_RXD
4G_PWRKEY
PWRKEY 开机键 内部有50K上拉
RESET 复位
USB1
USB-B-Female-90
R15 22Ω
R16 22Ω
+1V8
USIM_DATA
USIM_RST
USIM_CLK
USIM_VDD
R21 1kΩ
H1
USB_BOOT-
FLIGHTMODE
USIM_DET
GPIO_41
NETLIGHT
GPIO_43
STATUS
SD_DET
ADC1
ADC2
GPIO_63
VDD_AUX
CP_UART_TXD
MAIN_ANT
R22 4.7kΩ
Q6 MMBT3904
4G_FLTGHTMODE
C57 33pF
R73 10kΩ
R72 4.7kΩ
C56 1nF
R27 47kΩ
Q3 MMBT3904
R29 1kΩ
LED2
4G_DEBUG_TXD
R20 0Ω
R24 0Ω
JP2
SIMCom LTE Cat1模块
LCD
LCD1
MODE_SELECT
SPI_MISO
SPI_MOSI
R65 10kΩ
R1 10kΩ
LCD_DC
LCD_CS
SPI_SCK
LCD_RST
BLK
SW1
BLK_ON
BLK_OFF
R2 10kΩ
加速度传感器
3D accelerometer and 3D gyroscope
三轴加速度传感器与三轴陀螺仪
I2C/SPI可配置
选择的是I2C
地址为0x6A
U4
SDO/SA0
SDX
SCX
INT1
LSM_INT1
LSM_INT2
LSM6DS3TR
C3 100nF
RTC
U5
X1 32.768kHz
R8 10kΩ
RTC_INT
RTC_CLK
I2C_SCK
I2C_SDA
C6 18pF
C8 18pF
C13 100nF
PCF8563T/5,518
FLASH
U1
FLASH_CS
SPI_MISO
W25Q64JVSSIQ
C5 100nF
温湿度传感器
温湿度传感器AHT20
I2C接口
地址为0x38
U6
R13 10kΩ
R14 10kΩ
C9 100nF
AHT20
光照传感器
静态工作电流：典型值0.01uA，最大值1uA
U2
BH1750FVI-TR
R7 1kΩ
C1 100nF
R6 10kΩ
C4 100nF
大气压传感器
大气气压温度传感器
I2C/SPI可配置
选择的是I2C
地址为0x76（111011(sdo)）
U7
BMP388
C14 100nF
BMP388_INT
R71 10kΩ
R70 4.7kΩ
C55 1nF
4G_STATUS
Q5 MMBT3904
R69 10kΩ
R68 4.7kΩ
C54 1nF
4G_RI
Q4 MMBT3904
R17 1kΩ
4G_RXD
D2 SS14
4G_RXD_OUT
R26 1kΩ
4G_DEBUG_RXD
D3 SS14
4G_DEBUG_RXD_OUT
C15 1nF
R18 4.7kΩ
R19 10kΩ
4G_TXD
Q1 MMBT3904
4G_TXD_OUT
C21 1nF
R25 4.7kΩ
R28 10kΩ
Q2 MMBT3904
4G_DEBUG_TXD_OUT
4G/GNSS（北斗/GPS）通用开发平台
4G/GNSS（北斗/GPS）通用开发平台/8/24
传感器与其他模块
4T
www.4t.wiki
Drawed :
Create
2022-08-29
Reviewed :
Update
2022-08-24

DAPLINK

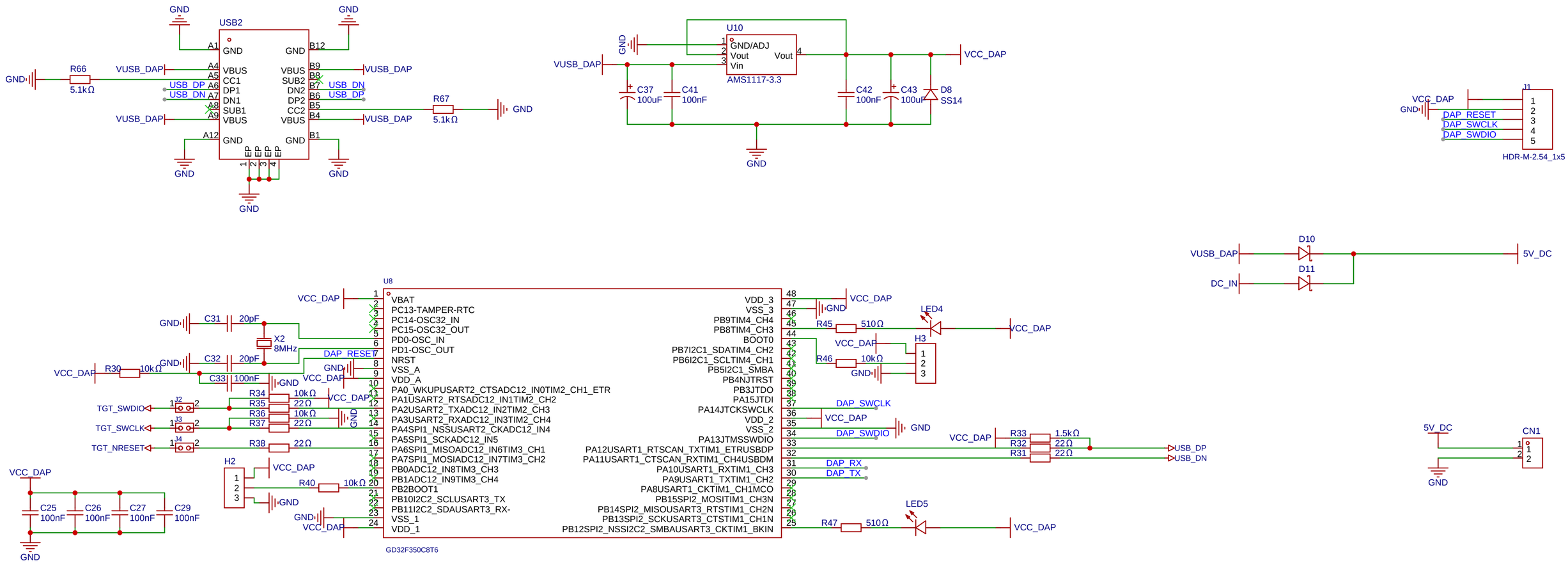

DC到3V3

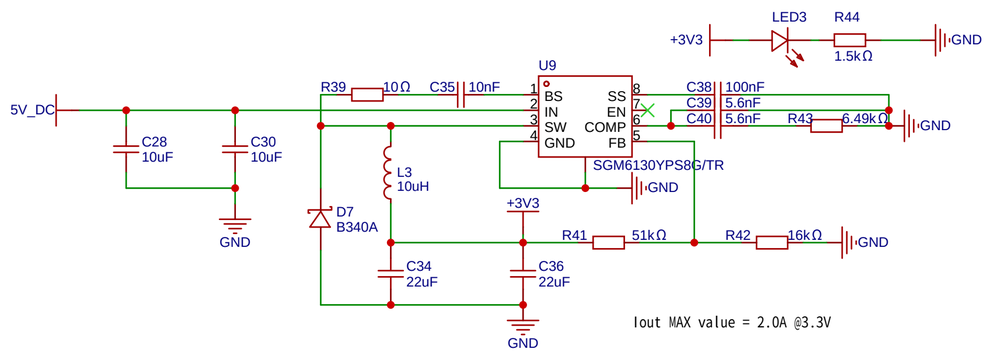

DC到4V0

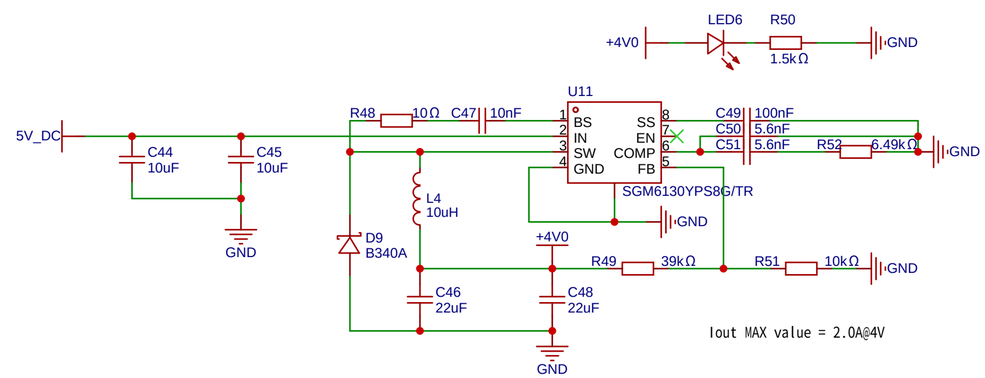

直流输入

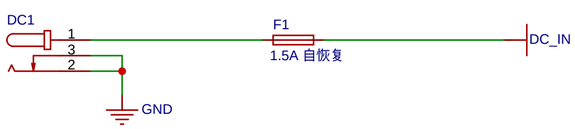

4G/GNSS（北斗/GPS）通用开发平台			
4G/GNSS（北斗/GPS）通用开发平台/8/24	供电与调试器		
4T www.4t.wiki	Drawed :	Create	2022-08-29
	Reviewed :	Update	2022-08-24

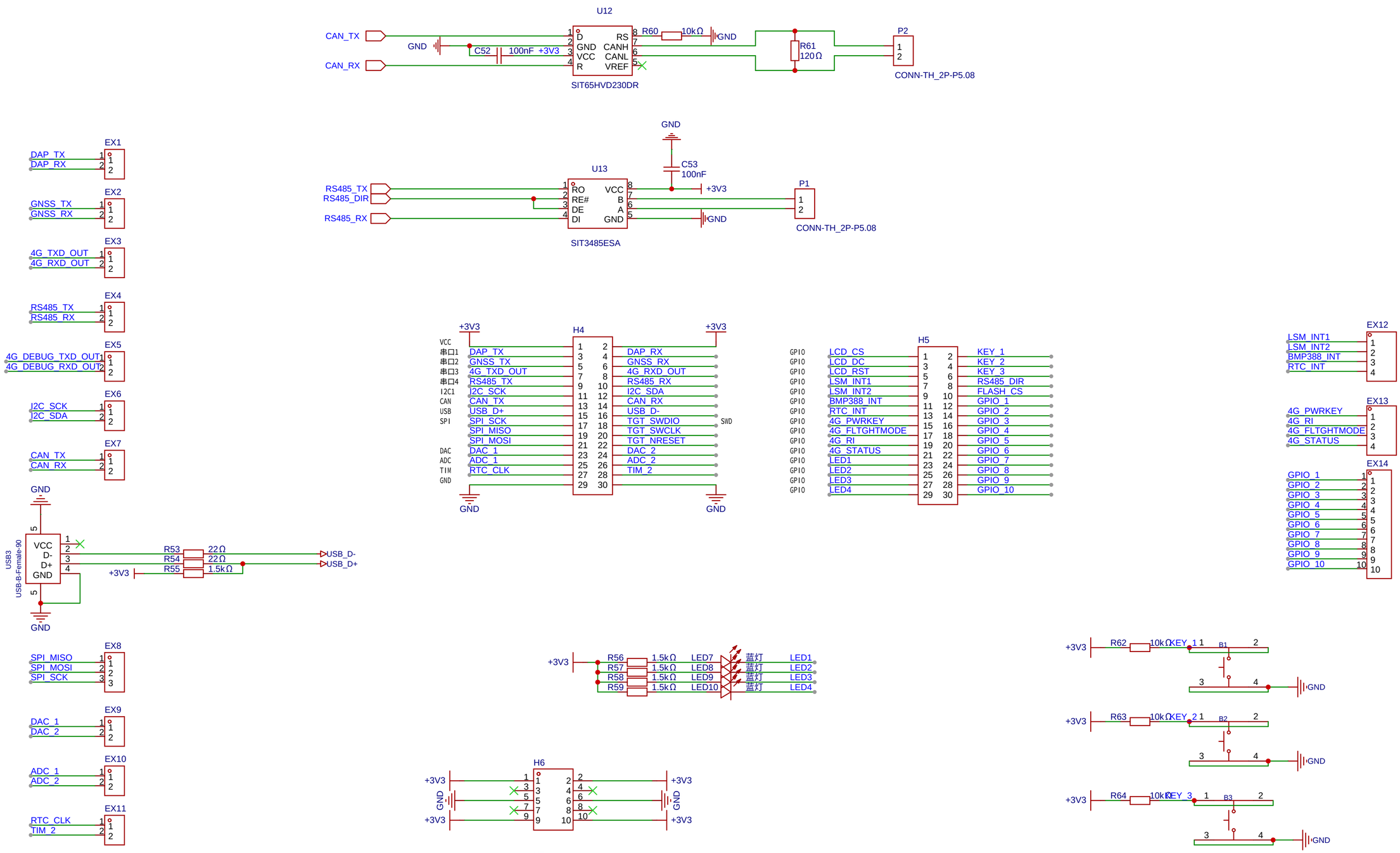

4G/GNSS（北斗/GPS）通用开发平台			
4G/GNSS（北斗/GPS）通用开发平台/8/24	MCU接口		
4T www.4t.wiki	Drawed :	Create	2022-08-24
	Reviewed :	Update	2022-08-24